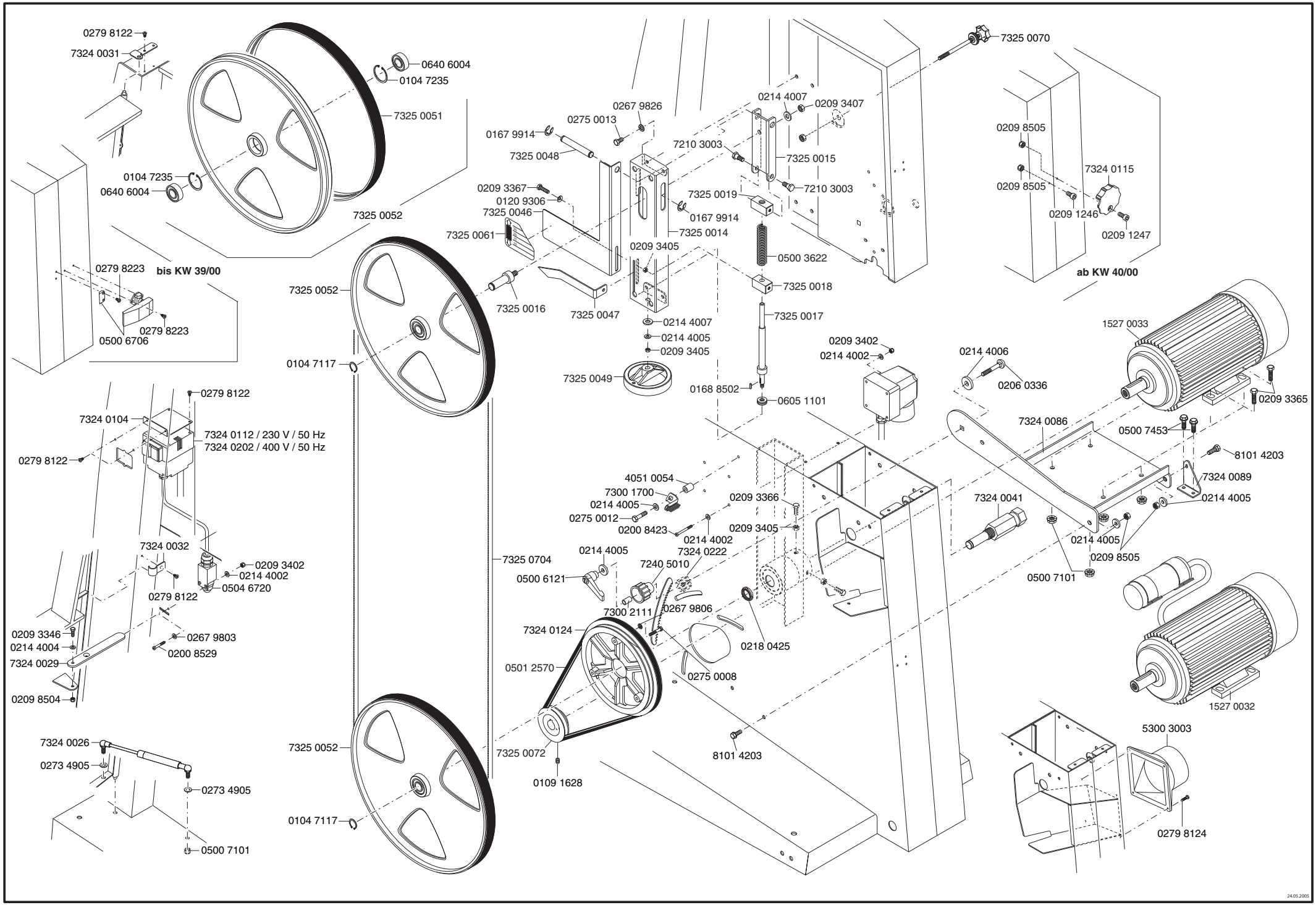
0279 8122
7324 0031
0640 6004
0104 7235
7325 0051
0104 7235
0640 6004
7325 0052
0279 8223
bis KW 39/00
0279 8223
0500 6706
7325 0052
0104 7117
0279 8122
7324 0104
7324 0112 / 230 V / 50 Hz
7324 0202 / 400 V / 50 Hz
0279 8122
7324 0032
0209 3402
0214 4002
0504 6720
0279 8122
0209 3346
0214 4004
0267 9803
0200 8529
7324 0029
0209 8504
7324 0026
0273 4905
0273 4905
0500 7101
7325 0052
0104 7117
0267 9826
0275 0013
0167 9914
7325 0048
0209 3367
0120 9306
7325 0046
7325 0061
7325 0016
7325 0047
0209 3405
0214 4007
0214 4005
0209 3405
7325 0049
0214 4007
0209 3407
7210 3003
7325 0015
7210 3003
7325 0019
0167 9914
7325 0014
0500 3622
7325 0018
7325 0017
0168 8502
0605 1101
7325 0070
0209 8505
0209 8505
7324 0115
0209 1246
0209 1247
ab KW 40/00
0209 3402
0214 4002
0214 4006
0206 0336
1527 0033
0209 3365
7324 0086
0500 7453
8101 4203
7324 0089
0214 4005
4051 0054
7300 1700
0214 4005
0275 0012
0200 8423
0209 3366
0209 3405
0214 4002
7324 0041
0214 4005
0209 8505
0500 7101
7325 0704
0214 4005
0500 6121
7324 0222
7240 5010
7300 2111
0267 9806
7324 0124
0501 2570
0218 0425
0275 0008
7325 0072
0109 1628
8101 4203
1527 0032
5300 3003
0279 8124
24.05.2005

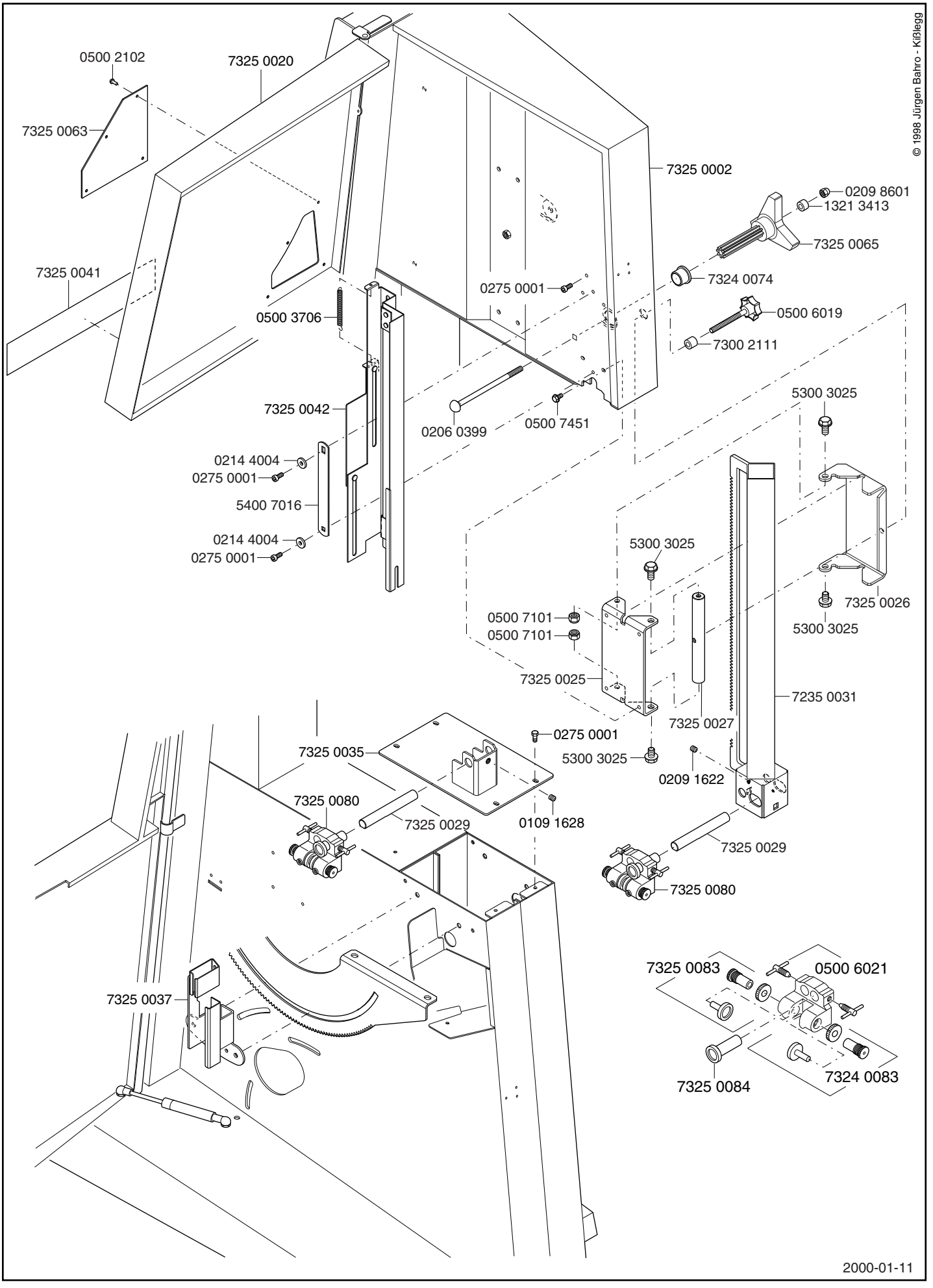
0500 2102
7325 0020
7325 0063
7325 0002
0209 8601
1321 3413
7325 0065
7325 0041
7324 0074
0275 0001
0500 3706
0500 6019
7300 2111
5300 3025
7325 0042
0206 0399
0500 7451
0214 4004
0275 0001
5400 7016
0214 4004
0275 0001
5300 3025
7325 0026
0500 7101
0500 7101
5300 3025
7325 0025
7235 0031
7325 0027
0275 0001
7325 0035
5300 3025
0209 1622
7325 0080
7325 0029
0109 1628
7325 0029
7325 0080
7325 0083
0500 6021
7325 0037
7325 0084
7324 0083
© 1998 Jürgen Bahro - Kißlegg
2000-01-11

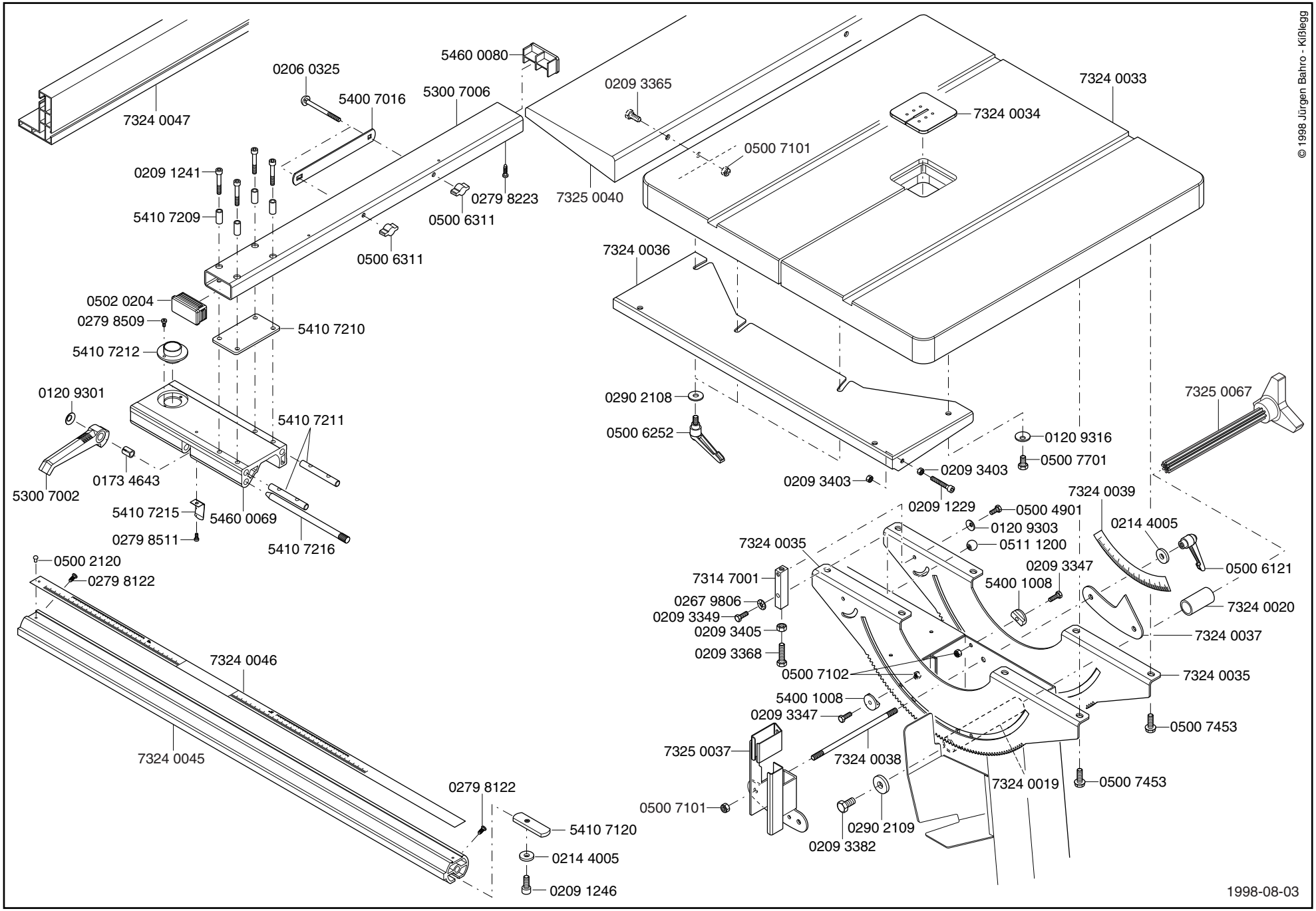
7324 0047
0206 0325
5400 7016
5300 7006
5460 0080
0209 3365
7324 0033
7324 0034
0500 7101
0209 1241
5410 7209
0279 8223
7325 0040
0500 6311
0500 6311
7324 0036
0502 0204
0279 8509
5410 7210
5410 7212
0120 9301
5410 7211
0290 2108
0500 6252
7325 0067
0120 9316
0500 7701
0209 3403
0209 3403
0173 4643
5300 7002
5410 7215
5460 0069
0279 8511
5410 7216
0209 1229
0500 4901
0120 9303
0511 1200
7324 0039
0214 4005
0500 6121
0500 2120
0279 8122
7324 0035
7314 7001
0267 9806
0209 3349
0209 3405
0209 3368
0209 3347
5400 1008
7324 0020
7324 0037
7324 0046
0500 7102
7324 0035
5400 1008
0209 3347
0500 7453
7325 0037
7324 0038
7324 0045
7324 0019
0500 7453
0279 8122
0500 7101
0290 2109
5410 7120
0209 3382
0214 4005
0209 1246
© 1998 Jürgen Bahro - Kißlegg
1998-08-03