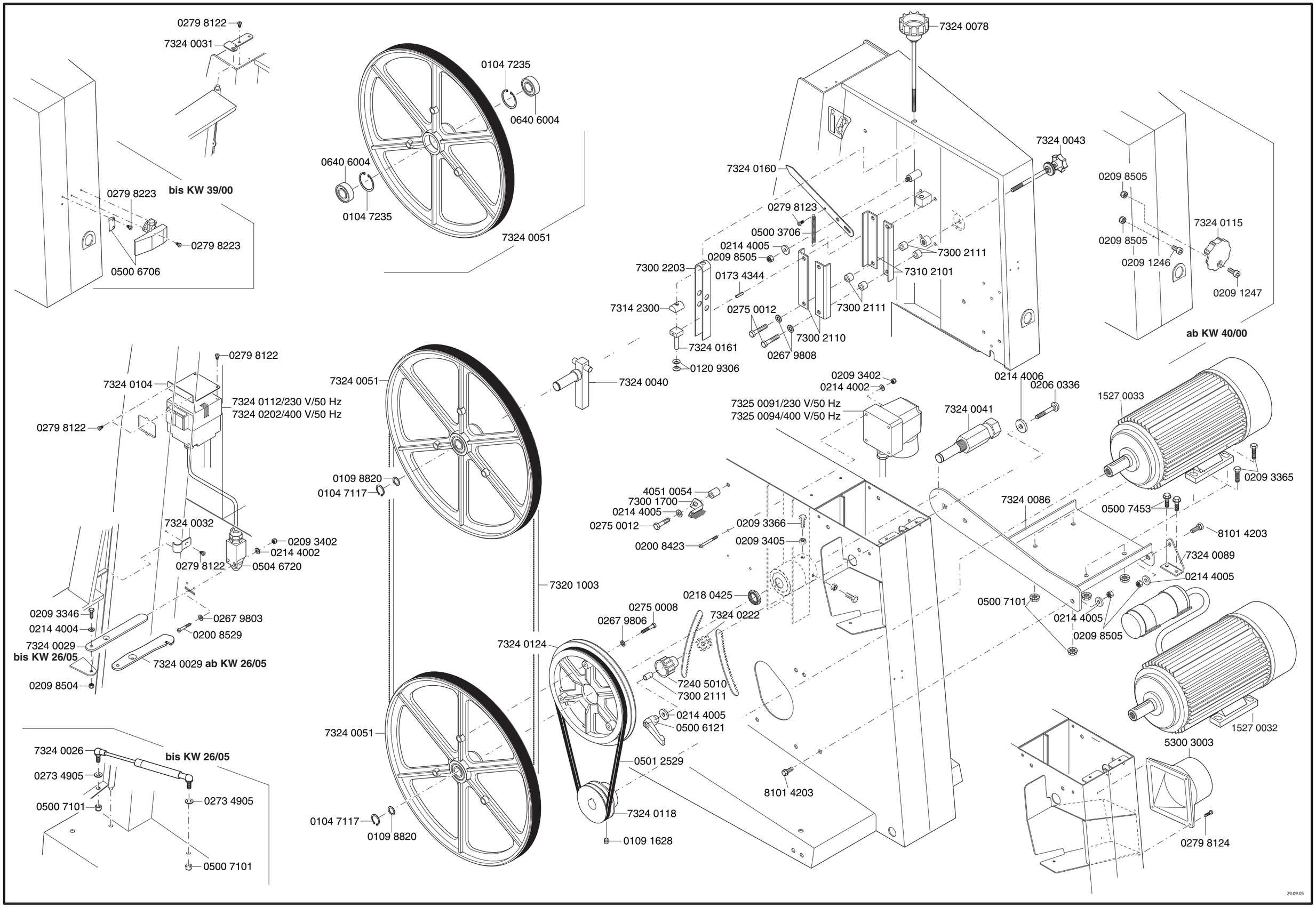
0279 8122
7324 0031
0279 8223
bis KW 39/00
0279 8223
0500 6706
0104 7235
0640 6004
0640 6004
0104 7235
7324 0051
7324 0078
7324 0160
7324 0043
0279 8123
0500 3706
0214 4005
0209 8505
7300 2203
0173 4344
7300 2111
7310 2101
7300 2111
7314 2300
0275 0012
7300 2110
7324 0161
0267 9808
0120 9306
0209 8505
0209 8505
0209 1246
7324 0115
0209 1247
ab KW 40/00
0279 8122
7324 0104
7324 0112/230 V/50 Hz
7324 0202/400 V/50 Hz
0279 8122
7324 0051
7324 0040
0209 3402
0214 4002
0214 4006
0206 0336
7325 0091/230 V/50 Hz
7325 0094/400 V/50 Hz
7324 0041
1527 0033
0209 3365
0109 8820
0104 7117
4051 0054
7300 1700
0214 4005
0275 0012
0209 3366
0200 8423
0209 3405
7324 0086
0500 7453
8101 4203
7324 0032
0209 3402
0214 4002
0279 8122
0504 6720
7324 0089
0214 4005
7320 1003
0218 0425
0275 0008
0267 9806
7324 0222
0500 7101
0214 4005
0209 8505
0209 3346
0214 4004
0267 9803
0200 8529
7324 0029
bis KW 26/05
7324 0029 ab KW 26/05
7324 0124
0209 8504
7240 5010
7300 2111
0214 4005
0500 6121
1527 0032
7324 0051
5300 3003
7324 0026
bis KW 26/05
0273 4905
0501 2529
0500 7101
0273 4905
8101 4203
7324 0118
0104 7117
0109 8820
0109 1628
0279 8124
0500 7101
29.09.05

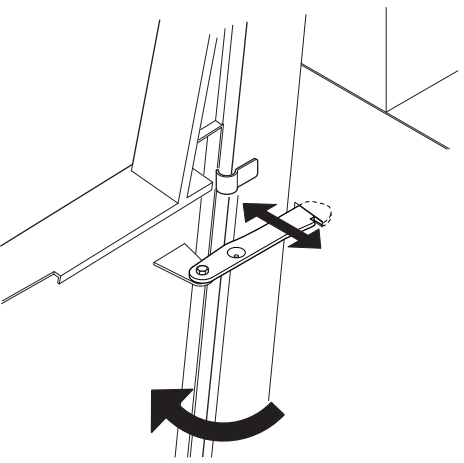

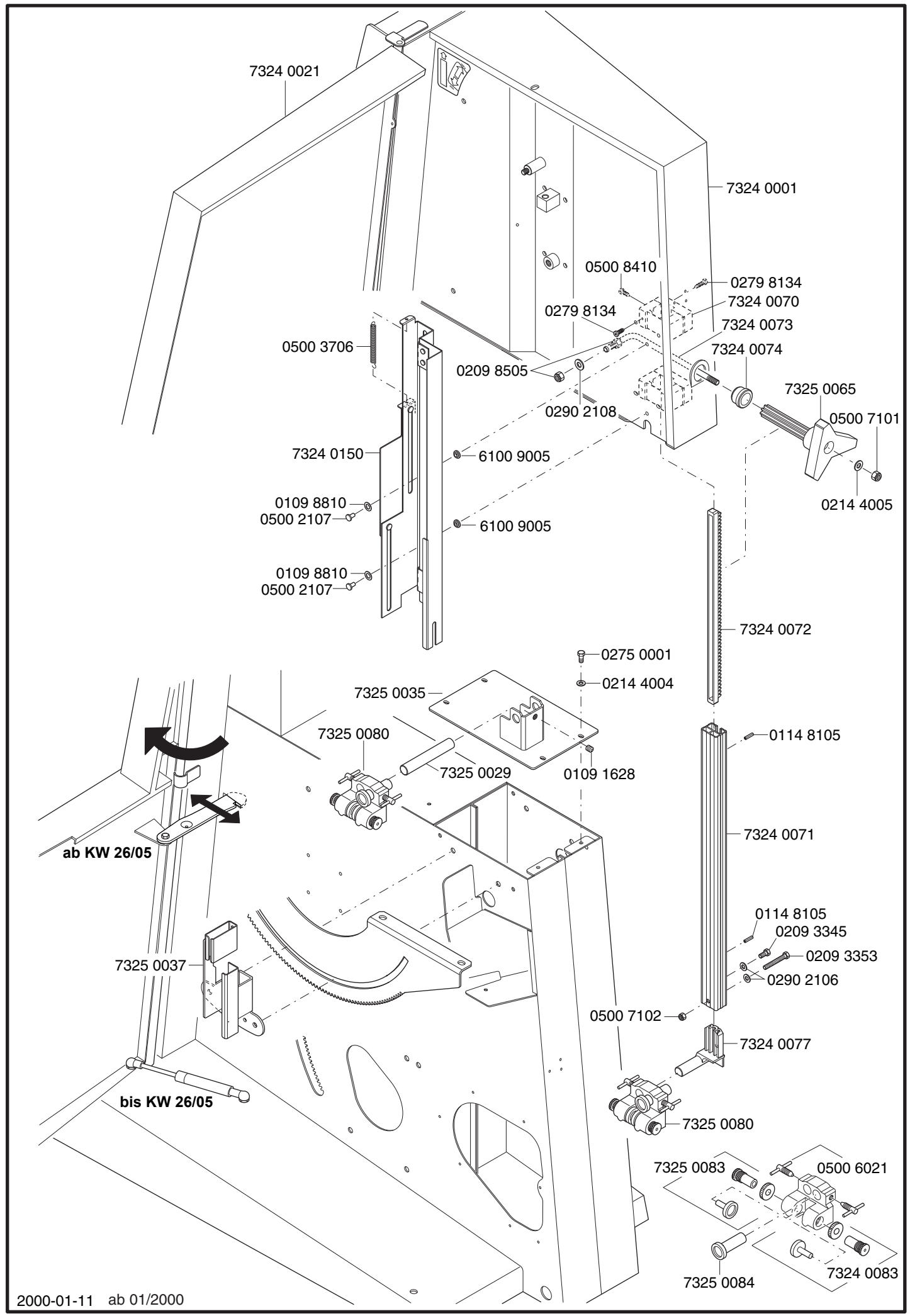
7324 0021
7324 0001
0500 8410
0279 8134
7324 0070
0279 8134
7324 0073
0500 3706
7324 0074
0209 8505
7325 0065
0290 2108
0500 7101
7324 0150
6100 9005
0109 8810
0500 2107
6100 9005
0214 4005
0109 8810
0500 2107
7324 0072
0275 0001
0214 4004
7325 0035
7325 0080
0114 8105
7325 0029
0109 1628
7324 0071
ab KW 26/05
0114 8105
0209 3345
0209 3353
7325 0037
0290 2106
0500 7102
7324 0077
bis KW 26/05
7325 0080
7325 0083
0500 6021
7325 0084
7324 0083
2000-01-11 ab 01/2000